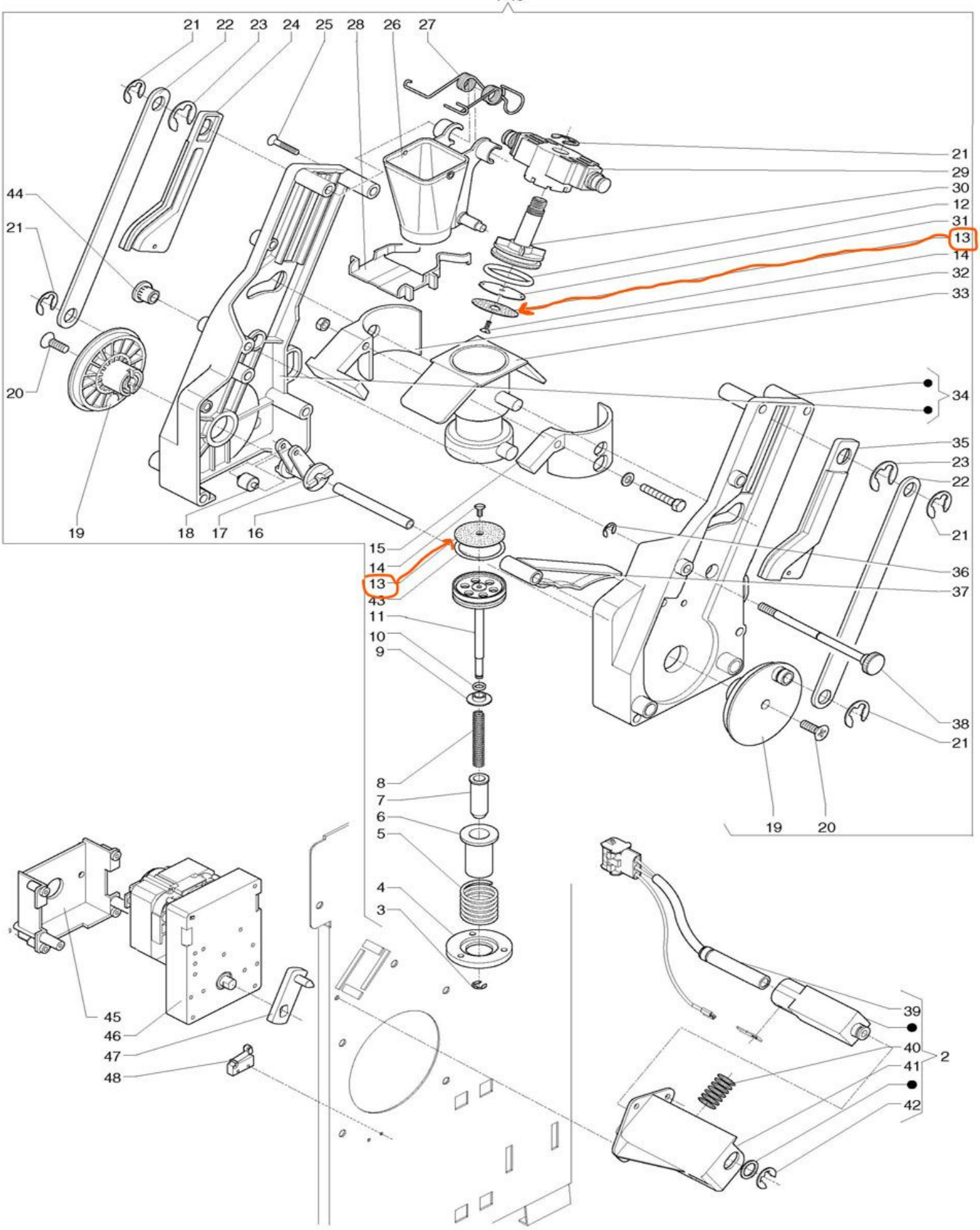
21
22
23
24
25
28
26
27
21
29
30
12
31
13
14
32
33
44
21
20
34
35
23
22
21
19
18
17
16
15
14
13
43
36
37
11
10
9
38
21
8
7
6
5
4
3
19
20
45
46
47
48
39
40
41
42
2